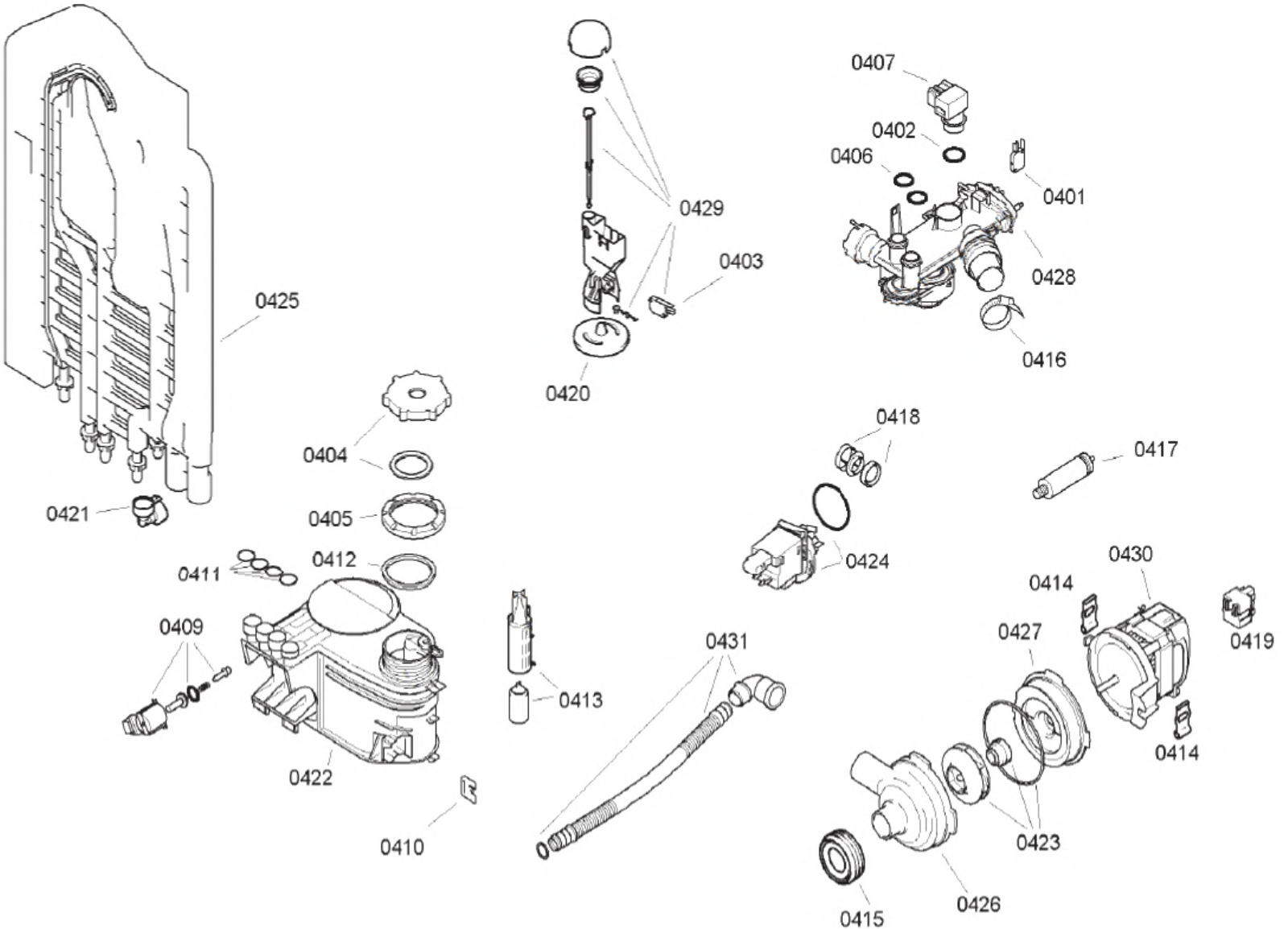
0425
0421
0429
0420
0403
0407
0402
0406
0401
0428
0416
0404
0405
0411
0412
0409
0422
0410
0413
0431
0418
0424
0417
0430
0414
0427
0419
0414
0423
0426
0415

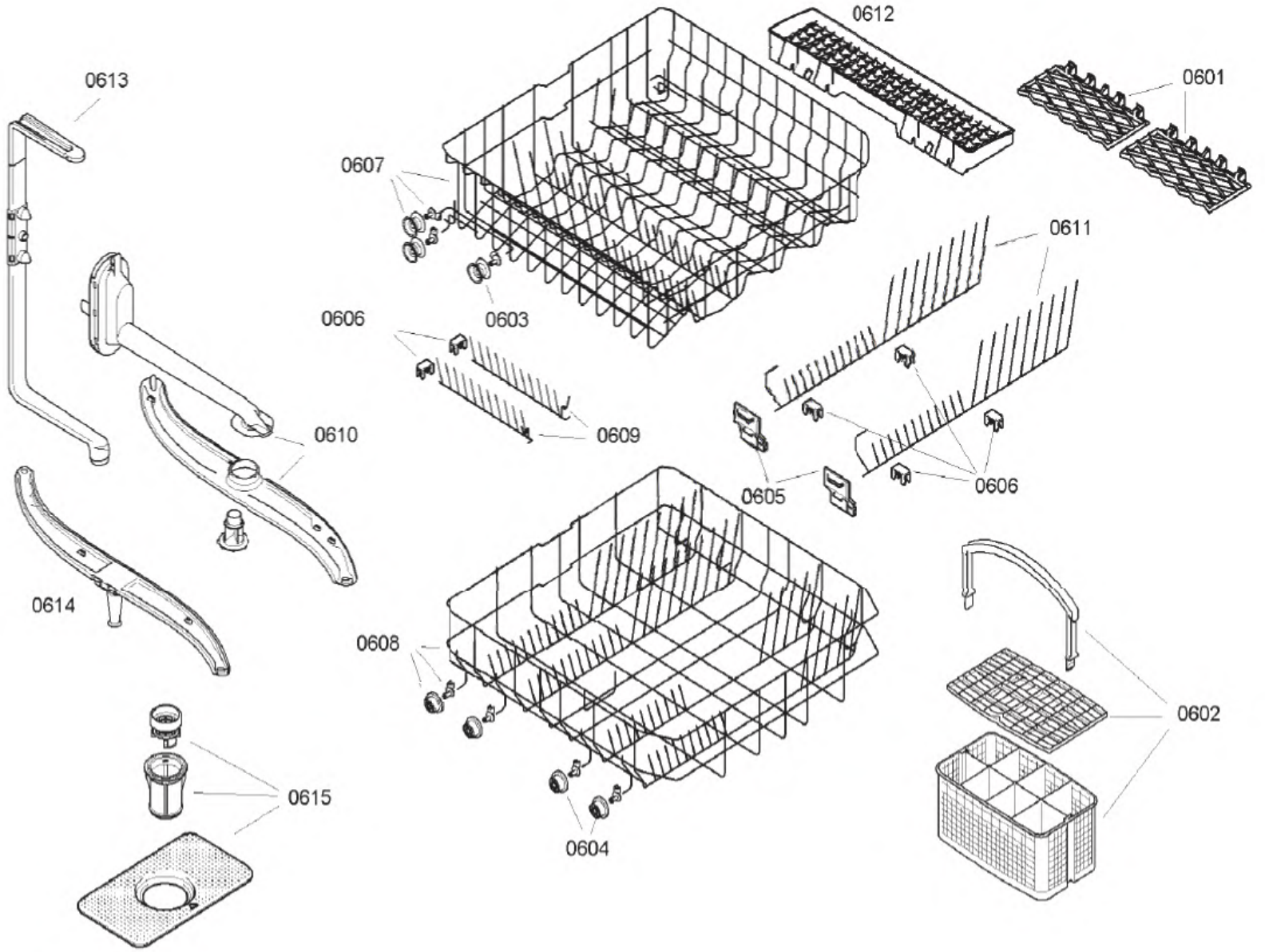
0612
0601
0613
0607
0611
0603
0606
0610
0609
0605
0606
0614
0608
0602
0615
0604

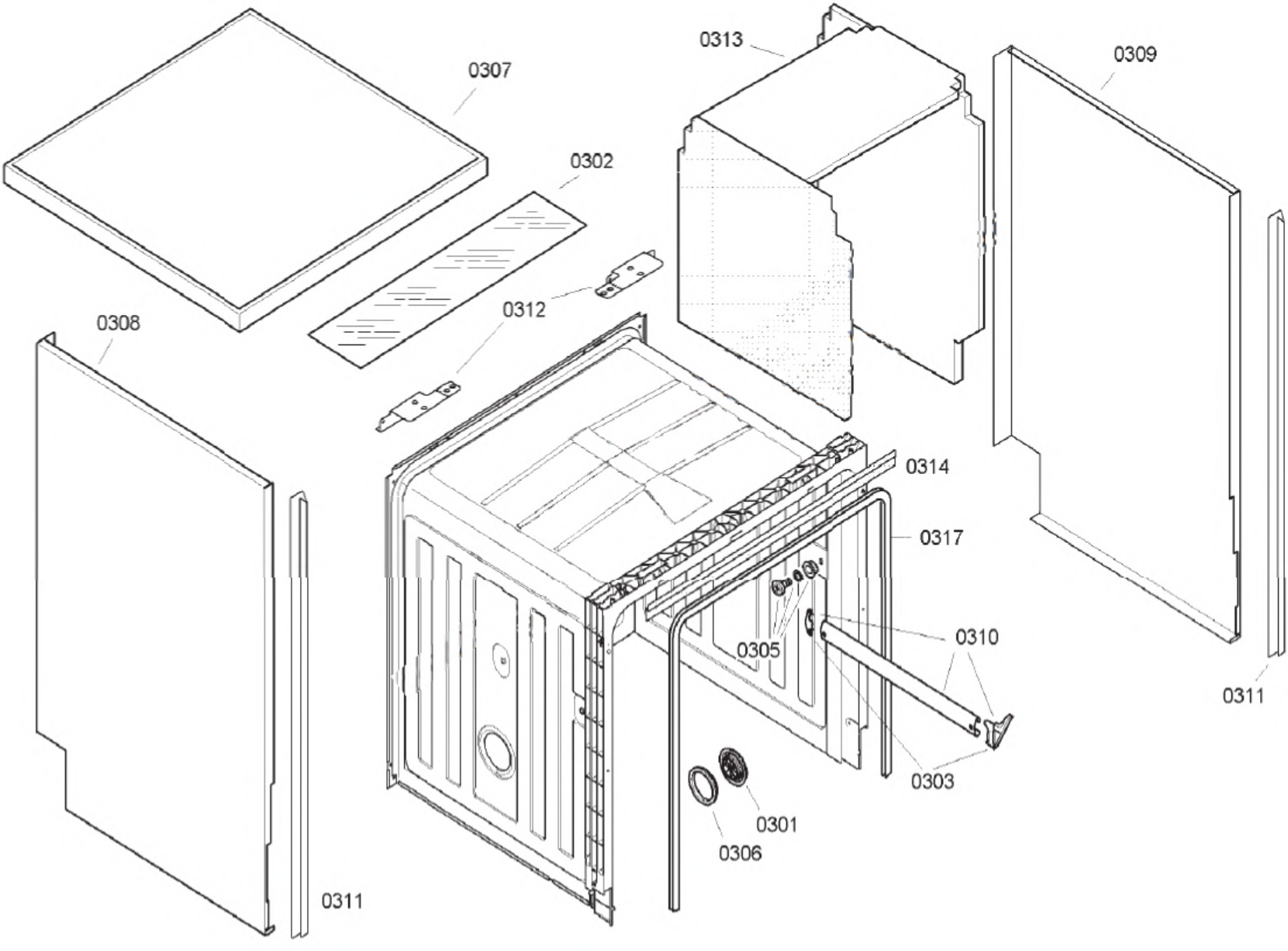
0307
0313
0309
0302
0312
0308
0314
0317
0305
0310
0311
0303
0301
0306
0311

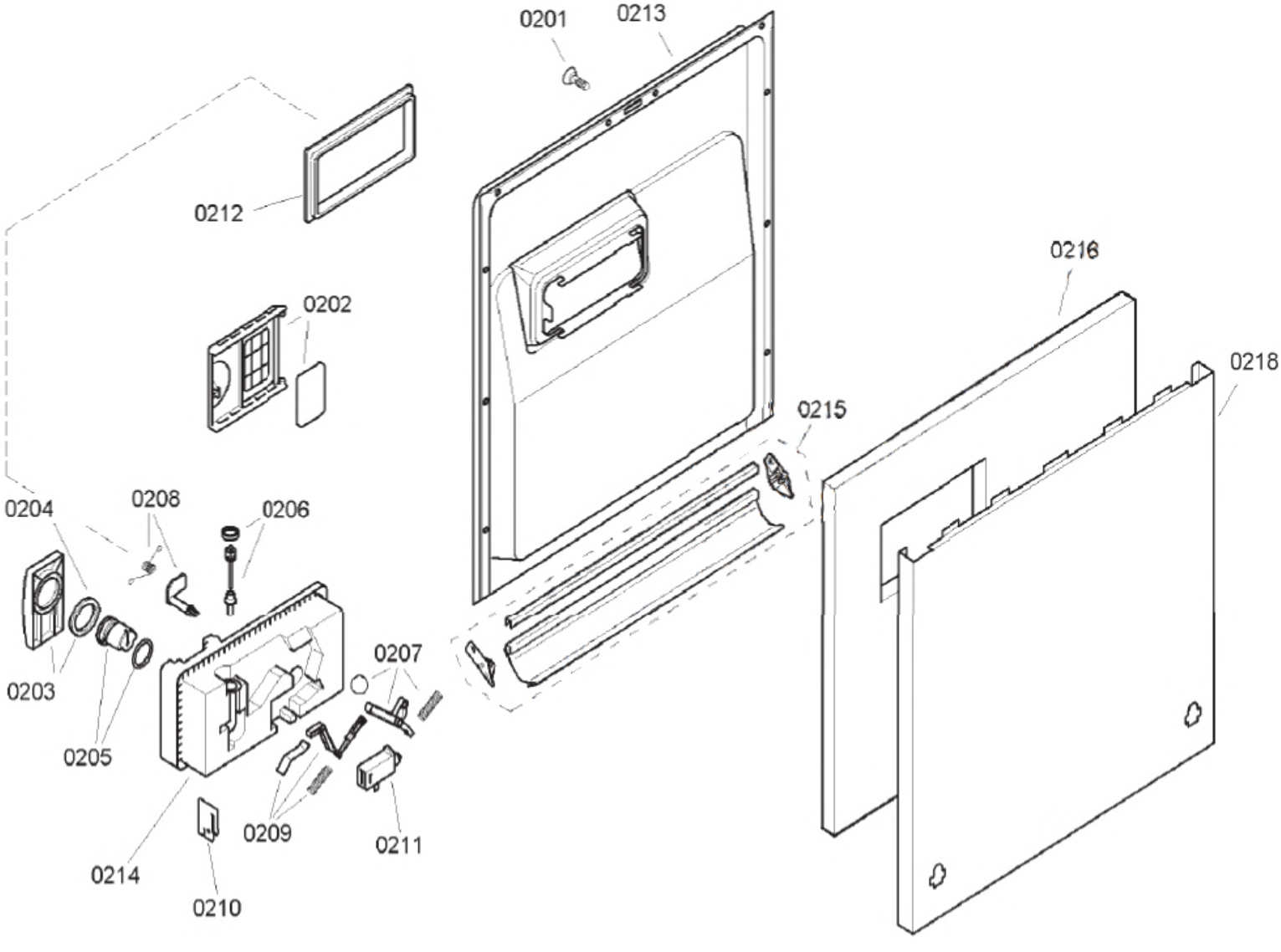
0201
0213
0212
0202
0216
0218
0215
0204
0208
0206
0203
0205
0207
0209
0211
0214
0210

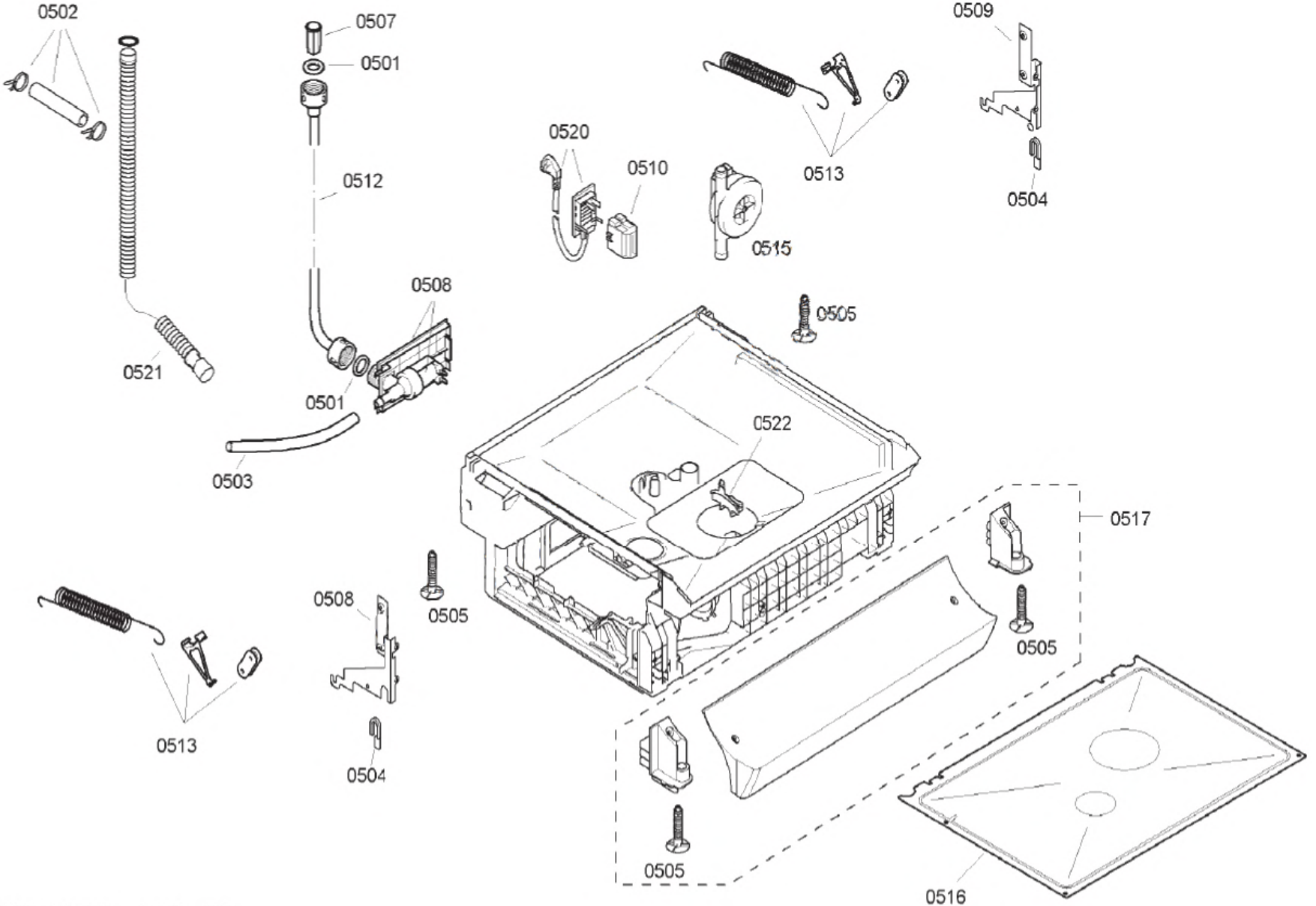
0502
0507
0501
0509
0520
0510
0513
0504
0512
0515
0508
0505
0521
0501
0522
0503
0517
0508
0505
0505
0513
0504
0505
0516

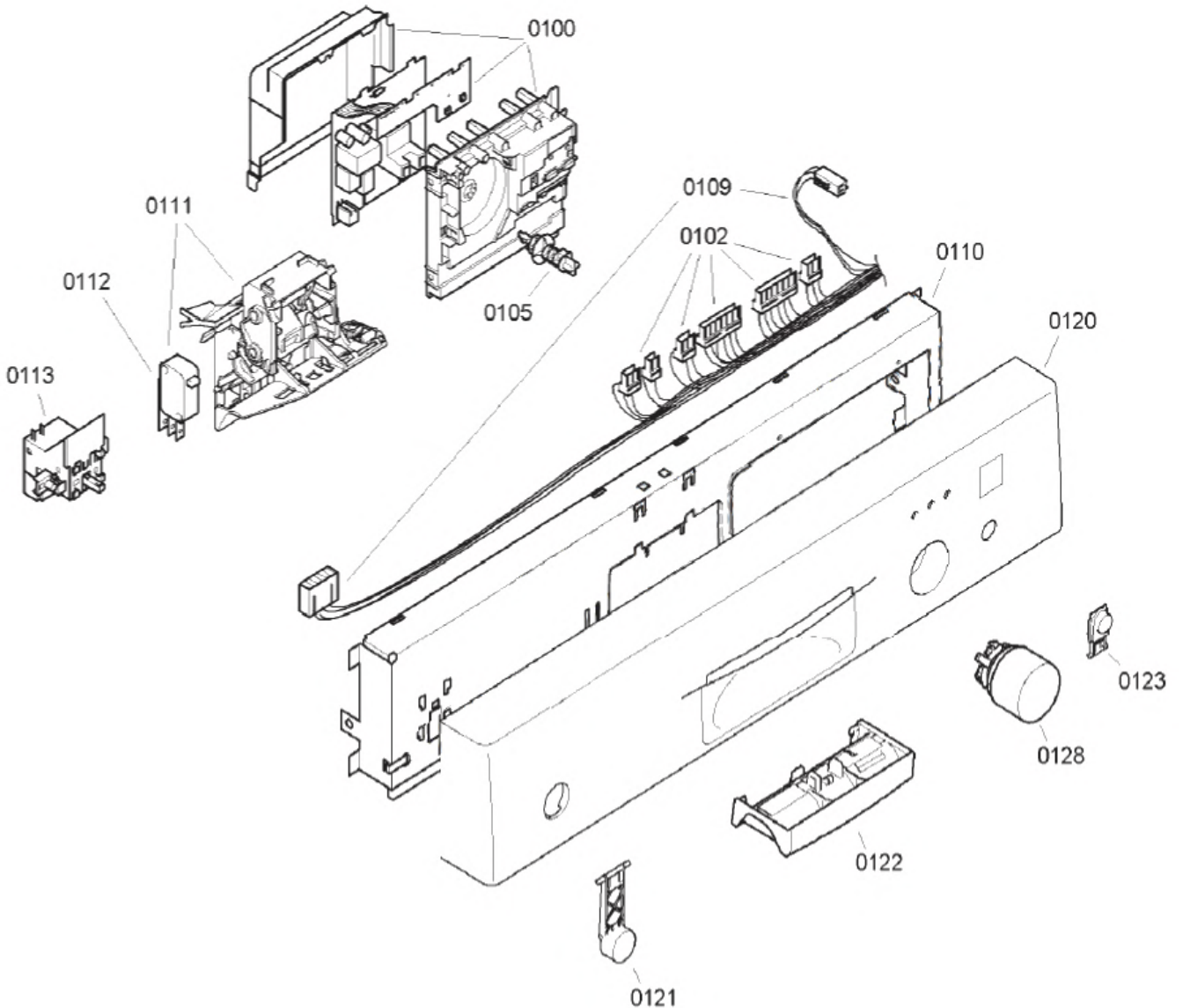
0100
0109
0111
0102
0110
0112
0105
0120
0113
0123
0128
0122
0121